www.somfy.com

RTS Technology Series

HOME MOTION by somfy

SHUTTER IN-WALL RECEIVER RTS

PT Manual de instalação
IT Guida all'installazione
PL Instrukcja instalacji
CS Instalační manuál
EL Εγχειρίδιο εγκατάστασης

5101754A

Somfy SAS, capital 20.000.000 Euros, RCS Annecy 303.970.230

PT - Qualquer utilização fora do âmbito de aplicação definido pela Somfy é não conforme. Uma utilização indevida implicará, como qualquer outro incumprimento dos dados constantes destas instruções, a anulação da responsabilidade e da garantia da Somfy. Antes de qualquer instalação, verifique a compatibilidade deste produto com os equipamentos e acessórios associados.

IT - Non utilizzare per scopi diversi dal campo di applicazione dichiarato da Somfy. L'utilizzo per scopi differenti, così come il mancato rispetto delle istruzioni riportate in questa guida annulla la responsabilità e la garanzia Somfy. Prima di effettuare l'installazione, verificare la compatibilità di questi prodotti con le apparecchiature e gli accessori associati.

PL - Używanie produktu poza zakresem zastosowania określonym przez Somfy jest niedozwolone. Spowodowałoby ono, podobnie jak nieprzestrzeganie wskazówek figurujących w niniejszej instrukcji, zwolnienie producenta z odpowiedzialności oraz utratę gwarancji Somfy. Przed rozpoczęciem montażu należy sprawdzić zgodność tego produktu ze sprzętem i akcesoriami, które mają z nim współpracować.

CS - Používání produktu mimo zákresem zastosovania vymezeným firmou Somfy je nedovolené a bude mít za následek zrušení záruky Společnosti Somfy v tomto případě nenese odpovědnost za vzniklé následky. Před instalací ověřte, zda tento výrobek je kompatibilní s příslušenstvím.

EL - Οποιαδήποτε άλλη χρήση πέραν του τομέα εφαρμογής που έχει ορίσει η Somfy είναι ακατάλληλη. Σε περίπτωση άλλης χρήσης, συνιστάται ότι δεν τηρήθηκαν οι οδηγίες που περιγράφονται στο παρόν φυλλάδιο, και επιφέρει τον αποκλεισμό οποιασδήποτε ευθύνης και εγγύησης από τη μεριά της Somfy. Πριν από κάθε εγκατάσταση, ελέγξτε τη συμβατότητα του προϊόντος με τους σχετικούς εξοπλισμούς και εξαρτήματα.

1.2

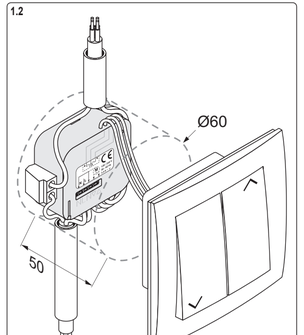

1.3

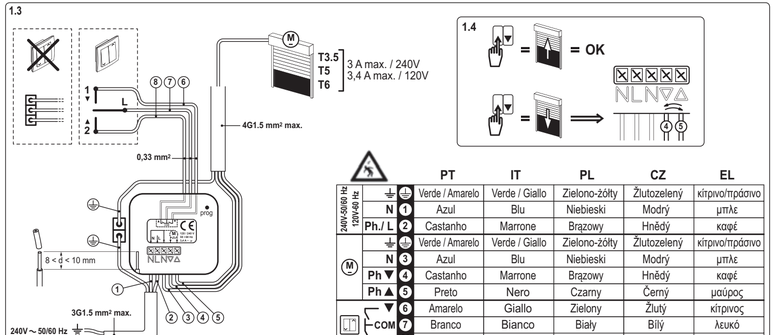

			PT	IT	PL	CZ	EL
240V~50/60 Hz 120V~60 Hz			Verde / Amarelo	Verde / Giallo	Zielono-żółty	Žlutozelený	κίτρινο/πράσινο
	N	1	Azul	Blu	Niebieski	Modrý	μπλε
	Ph./ L	2	Castanho	Marrone	Brązowy	Hnědý	καφέ
M			Verde / Amarelo	Verde / Giallo	Zielono-żółty	Žlutozelený	κίτρινο/πράσινο
	N	3	Azul	Blu	Niebieski	Modrý	μπλε
	Ph ▼	4	Castanho	Marrone	Brązowy	Hnědý	καφέ
	Ph ▲	5	Preto	Nero	Czarny	Černý	μαύρος
	▼	6	Amarelo	Giallo	Zielony	Žlutý	κίτρινος
	COM	7	Branco	Bianco	Biały	Bílý	λευκό
	▲	8	Vert	Verde	Zielony	Zelený	πράσινος

1.4

2.1

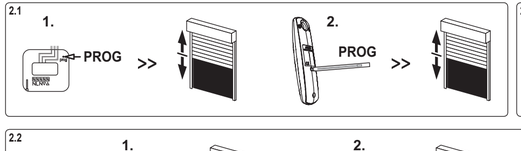

2.2

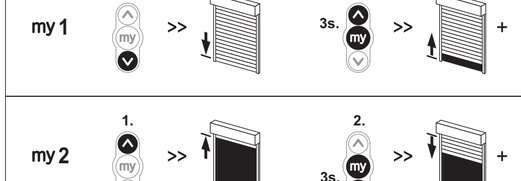

2.3

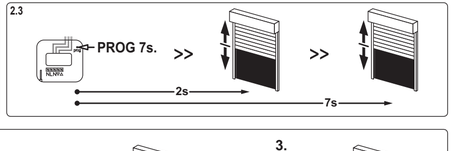

PT 1 Instalação

O Shutter in-wall receiver RTS é compatível com todos os motores de cabo Somfy (I<3 A-240V ou I<3,4 A-120V).

1.1. Emissores compatíveis (12 máx.): O Shutter-in-wall receiver RTS é compatível com todos os emissores Somfy RTS. Consulte os manuais correspondentes.

1.2. Recomendações de instalação:

- Equipamento a integrar, instalação em caixa de encastramento ou de derivação. Este produto Somfy deve ser instalado por um profissional da motorização e da automatização aos quais este manual se destina. O técnico de instalação deve, por outro lado, respeitar as normas e a legislação em vigor no país da instalação e informar os clientes das condições de instalação.
- Nunca ligue vários receptores RTS a um motor.

1.3. Cablagem:

- **Atenção:** Respeite a cablagem do Neutro / Fase. Corte a alimentação de corrente antes da intervenção. A tensão da alimentação de rede deve estar em conformidade com a tensão indicada na etiqueta do motor: 240V~50/60 Hz ou 120V~60 Hz. Após a instalação, não deve ser efectuado qualquer movimento de tracção sobre os blocos terminais.
- Só deve ligar à entrada de comando de cabo um equipamento eléctrico destinado ao comando de motor de estore (Apenas quando estiver fixo ou momentaneamente na posição ligado). Se não existir qualquer comando de cabo ligado ao receptor RTS, ligue os fios 6, 7 e 8 com uma tira de terminais. Coloque uma placa de isolamento na frente.
- Respeite a cablagem do sentido ▲ e sentido ▼ do inversor de comando de cabo.
- Recomendamos-lhe a utilização de uma ferramenta para pressionar os grips de inserção do bloco terminal aquando da ligação e desconexão da cablagem.

1.4. Verificação da cablagem do inversor:

- Se uma pressione del tasto ▲ do inversor fizer descer o estore, inverta os fios castanho e preto do motor.

1.5. Ajuste dos fins de curso:

- Se for necessário ajustar os fins de curso, proceda com a ajuda do ponto de comando de cabo e antes de programar um emissor. (Consulte o manual do motor correspondente).

2 Programação do receptor

O produto deve ser colocado no local a ser instalado antes de estar ligado e de qualquer intervenção.

2.1. Adicionar/Apagar pontos de comando RTS (ou sensor):
(o procedimento para adicionar ou eliminar um ponto de comando é o mesmo)

1. Mantenha premido o botão **PROG** do receptor, o estore efectua um movimento de vaivém.
2. Prima o botão **PROG** do novo emissor (ou sensor), o estore efectua um movimento de vaivém.

2.2. Definir ou modificar a posição favorita: my 1 (acessível a partir da posição baixa) e my 2 (acessível a partir da posição alta):

1. Posicione o motor no seu fim de curso: baixo para memorizar my 1 ou alto para memorizar my 2.
2. Prima durante 3 segundos em simultâneo as teclas: ▲ e (para my 1) ou ▼ e (para my 2) do emissor. Quando o estore chega à posição pretendida, prima . Se necessário, ajuste a posição com as teclas ▲ e ▼.
3. Prima durante 5 segundos a tecla para memorizar a posição, o motor efectua um movimento de vaivém.

- Para chamar uma posição intermedia, posicione o motor no seu fim de curso, baixo para my 1 ou alto para my 2, e de seguida prima (< 1s) a tecla do em radiocomando. O estore regressa à posição intermédia.

2.3. Função sol: Por favor, consulte as instruções do sensor solar correspondente.

2.4. Apagar todos os emissores e sensores do estore em todos os receptores RTS:

- Prima o botão **PROG** do receptor RTS durante mais de 7 segundos, o estore efectua um primeiro movimento de vaivém em um segundo alguns instantes mais tarde.

3 Funcionamento do comando de cabo (estável / instável)

- A < 0.5 sec. pressione o botão para cima ou para baixo, irá enviar o estore para o fim de curso.
- A > 0.5 sec. pressione o botão para cima ou para baixo, irá comandar o estore durante o período de tempo pressionado.
- Um comando repetido no mesmo botão faz com que pare.

4 Características

- Saída do motor: 3A máx. em 240V ou 3,4A máx. em 120V.
- Funcionamento limitado a um único motor.
- Rádio: 433,42 MHz
- Dimensões (mm) : 19 x 41 x 45
- Temperatura de armazenagem: -30 °C +70 °C
- Temperatura de utilização: -20 °C +55 °C
- Conformidade europeia: CE
- Categoria ligada ao ambiente: Isolamento Cat. III e poluição Cat. II
- Índice de protecção: IP20 sob reserva do respeito das instruções de instalação. Utilização interior apenas (protecção contra os corpos sólidos de diâmetro > 12 mm, nenhuma protecção contra os fluidos).
- Recicle os resíduos através do sistema local de recolha.
- Altitude máxima de utilização: 2000 metros.
- Produto sensível aos choques e às quedas

Pelo presente documento, a Somfy declara que o aparelho está conforme as exigências fundamentais e a outras disposições pertinentes das directivas europeias aplicáveis para a Europa. Uma Declaração de Conformidade encontra-se disponível na Internet, em www.somfy.com/ce.

IT 1 Installazione

Il Shutter in-wall receiver RTS è compatibile con tutti i motori via cavo Somfy (I<3 A-240 V o I<3,4 A-120 V).

1.1. Trasmettitori compatibili (12 max.): Il Shutter-in-wall receiver RTS è compatibile con tutti i trasmettitori Somfy RTS. Fare riferimento ai manuali corrispondenti.

1.2. Consigli per l'installazione:

- Attrezzatura da integrare, installazione in cassetta da incasso o di derivazione. Questo prodotto Somfy deve essere installato da un professionista della motorizzazione e dell'automazione degli ambienti abitativi al quale è destinato questo manuale. L'installatore deve inoltre osservare le normative e la legislazione in vigore nel paese di installazione e informare i propri clienti delle condizioni di utilizzo.
- Non collegare più ricevitori RTS su un motore.

1.3. Cabaggio :

- **Attenzione:** Rispettare i cavi neutro/fase. Prima di qualsiasi intervento, scollegare l'alimentazione di rete. La tensione di alimentazione di rete deve essere coerente con la tensione indicata sull'etichetta motore: 240V~50/60 Hz o 120V~60 Hz. Dopo l'installazione, non esercitare alcuna trazione sulle morsettiere.
- Collegare all'ingresso di comando via cavo soltanto un'apparecchiatura elettrica destinata al comando del motore della tapparella scorrevole (unicamente pulsanti a posizioni fisse o momentanee). Se al ricevitore RTS non è collegato alcun comando via cavo, collegare i fili 6, 7 e 8 con una morsettiera di collegamento. Posizionare una piastra isolante sul frontale.
- Rispettare il cablaggio del senso ▲ e del senso ▼ dell'inversore di comando via cavo.
- Si consiglia di utilizzare uno strumento per agire sulle impugnature di inserimento della morsettiera durante le operazioni di collegamento e scollegamento dei cavi.

1.4. Verifica del cablaggio dell'inversore:

- Se una pressione del tasto ▲ dell'inversore fa abbassare la tapparella, invertire i fili marrone e nero del motore.

1.5. Regolazione dei fine corsa:

- Se è necessario regolare i finecorsa, intervenire con l'ausilio del punto di comando via cavo e prima di programmare un trasmettitore.(Consultare il manuale del motore corrispondente).

2 Programmazione del ricevitore

Il prodotto deve essere disposto nella sua locazione finale prima di alimentarlo e programmarlo.

2.1. Aggiungere/Eliminare dei trasmettitori RTS (o sensore):
(la procedura per aggiungere o eliminare un punto di comando è identica)

1. Tenere premuto il pulsante **PROG** del ricevitore; la tapparella effettua un movimento di va e vieni.
2. Premere brevemente il pulsante **PROG** del nuovo trasmettitore (o sensore); la tapparella effettua un movimento di va e vieni.

2.2. Impostazione o modifica della posizione preferita: my 1 (accessibile dalla posizione bassa) e my 2 (accessibile dalla posizione alta):

1. Posizionare il motore sul relativo fine corsa: inferiore per memorizzare my 1 o superiore per memorizzare my 2.
2. Tenere premuti per 3 secondi contemporaneamente i tasti: ▲ e (per my 1) o ▼ e (per my 2) del trasmettitore. Quando la tapparella scorrevole raggiunge la posizione desiderata, premere . Se necessario, regolare la posizione con i tasti ▲ e ▼.
3. Tenere premuto per 5 secondi il pulsante per memorizzare la posizione; il motore effettua un movimento di va e vieni.

- Per richiamare a una posizione intermedia, posizionare il motore sul suo fine corsa, inferiore per my 1 o superiore per my 2, quindi premere (per meno di un secondo) il tasto del in radiocomando. La tapparella raggiunge la posizione intermedia.

2.3. Funzione sole : fare riferimento alle istruzioni del sensore solare.

2.4. Cancellazione di tutti i trasmettitori e sensori dal ricevitore in-wall receiver RTS :

- Tenere premuto il pulsante **PROG** del ricevitore RTS per più di 7 secondi; la tapparella effettua un primo movimento di va e vieni e poi un secondo, dopo qualche istante.

3 Funzionamento del comando via cavo (stabile / instabile)

- una pressione del pulsante, inferiore a 0.5 sec., muoverà il telo fino a finecorsa.
- una pressione del pulsante, superiore a 0.5 sec., muoverà il telo per un tempo pari alla pressione dello stesso.
- un comando ripetuto del medesimo pulsante ferma il motore.

4 Caratteristiche

- Uscita motore: 3 A max a 240 V o 3,4 A max a 120 V.
- Funzionamento limitato a un solo motore.
- Radio: 433.42 MHz
- Dimensioni (mm) : 19 x 41 x 45
- Temperatura di stoccaggio: da -30 °C a +70 °C
- Temperatura di utilizzo: da -20 °C a +55 °C
- Conformità europea: CE
- Categoria ambientale: Isolamento Cat III e inquinamento Cat II
- Grado di protezione: IP20 con riserva del rispetto delle istruzioni di installazione. Solo per l'utilizzo in ambienti interni (protezione dai corpi solidi di diametro > 12 mm, nessuna protezione dai liquidi).
- Riciclare i rifiuti tramite il sistema di raccolta e smaltimento locale.
- Altitudine massima di utilizzo: 2000 metri.
- Prodotto sensibile agli urti e alle cadute.

Somfy dichiara che il prodotto è conforme ai requisiti essenziali e alle altre disposizioni pertinenti delle direttive europee applicabili per l'Europa. Una dichiarazione di conformità è disponibile all'indirizzo www.somfy.com / ce.

PL 1 Instalacja

Shutter in-wall receiver RTS jest zgodny ze wszystkimi napędami standardowymi Somfy sterowanymi przewodowo (I<3 A - 240 V lub I<3,4 A - 120 V).

1.1. Nadajniki kompatybilne (maks.12): Shutter-in-wall receiver RTS jest zgodny ze wszystkimi nadajnikami Somfy RTS. Prosimy zapoznać się z odpowiednimi instrukcjami.

1.2. Zalecenia dotyczące instalacji:

- Urządzenie do montażu w puszce podtynkowej lub rozgałęźnej. Ten produkt Somfy jest przeznaczony do montażu przez profesjonalistę z branży napędów i automatyki domowej i dla niego przeznaczona jest niniejsza instrukcja. Instalator musi postępować zgodnie z normami i przepisami obowiązującymi w kraju instalacji i musi poinformować swoich klientów o warunkach użytkowania. Montaż urządzenia musi być zgodny z tą instrukcją.
- Nigdy nie wolno podłączać kilku odbiorników RTS do jednego napędu.

1.3. Okablowanie:

- **Uwaga:** Należy przestrzegać prawidłowego podłączenia przewodów Zero / Faza. Przed wykonywaniem jakichkolwiek czynności zawsze należy odłączać zasilanie sieciowe. Napięcie zasilania sieciowego musi być zgodne z napięciem wskazanym na tabliczce napędu: 240V~50/60Hz lub 120V~60Hz. Po instalacji, na styki połączeń elektrycznych nie mogą oddziaływać żadne siły.
- Do wejścia sterowania przewodowego wolno podłączyć tylko jeden przełącznik przeznaczony do indywidualnego sterowania napędem rolety (przełącznik z podtrzymaniem lub bez podtrzymania). Jeżeli do odbiornika R TS nie podłączono żadnego przełącznika, przewody 6, 7 i 8 należy podłączyć do listwy podłączeniowej. Umieścić płytkę z materiału izolacyjnego od przodu odbiornika.
- Należy przestrzegać okablowania dla kierunku ▲ i kierunku ▼ przełącznika sterowania przewodowego.
- Zalecamy stosowanie odpowiedniego narzędzia do naciskania na zaciski listwy zaciskowej w czasie podłączania i odłączania przewodów.

1.4. Sprawdzenie okablowania przełącznika:

- Jeżeli naciśnięcie przycisku przełącznika powoduje opuszczanie rolety, należy zamienić miejscami przewody napędu brązowy z czarnym.

1.5. Regulacja wyłączników krańcowych:

- W razie potrzeby przeprowadzenia regulacji wyłączników krańcowych, należy wykonać ją przed zaprogramowaniem nadajnika, wykorzystując przełącznik sterowania przewodowego.(Prosimy zapoznać się z instrukcją napędu).

2 Programowanie odbiornika

Produkt powinien być umieszczony w swojej ostatecznej lokalizacji przed załączeniem zasilania i wykonywaniem jakichkolwiek czynności.

2.1. Dodanie / Wykasowanie nadajników RTS (lub czujnika):
(procedury dodawania i usuwania nadajnika są identyczne)

1. Naciskać i przytrzymać przycisk **PROG** odbiornika, pancerz rolety wykonuje ruch w górę i w dół.
2. Nacisnąć krótko przycisk programowania **PROG** nowego nadajnika (lub czujnika), pancerz rolety wykonuje ruch w górę i w dół.

2.2. Ustawianie lub korekta pozycji komfortowej: my 1 (dostępnej z dolnego położenia) i my 2 (dostępnej z górnego położenia):

1. Ustawić napęd w położeniu krańcowym: dolnym, aby zapisać w pamięci pozycję my 1 lub górnym, aby zapisać w pamięci pozycję my 2.
2. Naciskać przez 3 sekundy równocześnie przyciski: ▲ i (dla my 1) lub ▼ i (dla my 2) nadajnika. Kiedy pancerz rolety osiągnie żądaną pozycję, nacisnąć przycisk . W razie potrzeby wyregulować położenie przyciskami ▲ i ▼.
3. Naciskać przez 5 sekund przycisk , aby zapisać w pamięci żądaną pozycję, napęd wykonuje ruch w górę i w dół.

- W celu ustawienia rolety w pozycji komfortowej, należy ustawić napęd w dolnym położeniu krańcowym dla my 1 lub górnym dla my 2, a następnie nacisnąć (< 1 s) przycisk na nadajnika. Pancerz rolety będzie przemieszczał się i zatrzyma się w pozycji komfortowej.

2.3. Funkcja słoneczna: prosimy stosować się do instrukcji odpowiedniego czujnika słonecznego.

2.4. Usuwanie wszystkich nadajników i czujników z odbiornika - Shutter in-wall receiver RTS:

- Naciskać przycisk **PROG** przez ponad 7 sekund, pancerz rolety musi wykonać dwa razy ruch w górę i w dół, pierwszy raz niezwłocznie po naciśnięciu przycisku, a drugi raz po upływie kilku sekund.

3 Działanie sterowania przewodowego (stabilne / astabilne)

- Naciśnięcie poniżej 0,5 sekundy na przycisk góra lub dół spowoduje ruch rolety do położenia krańcowego.
- Naciśnięcie powyżej 0,5 sekundy na przycisk góra lub dół spowoduje ruch rolety przez czas określony naciskaniem na przycisk.
- Ponowne naciśnięcie tego samego przycisku powoduje zatrzymanie.

4 Dane techniczne

- Wyjście napędu: maks.3 A przy 240 V lub 3,4 A maks. przy 120 V.
- Funkcjonowanie ograniczone do jednego napędu.
- Sterowanie radiowe: 433,42 MHz
- Wymiary (mm) : 19 x 41 x 45
- Temperatura przechowywania: -30°C +70°C
- Temperatura użytkowania: -20°C +55°C
- Europejska deklaracja zgodności: CE
- Kategorie środowiskowe: Izolacja Kat. III i Zanieczyszczenia Kat. II
- Stopień ochrony: IP20 przy przestrzeganiu zaleceń dotyczących instalacji. Tylko do użytku wewnątrz pomieszczeń (ochrona przed ciałami stałymi o średnicy > 12 mm, brak ochrony przed płynami).
- Zużyte produkty należy przekazać do lokalnego punktu utylizacji odpadów elektronicznych.
- Maksymalna wysokość użytkowania: 2000 metrów n.p.m.
- Nie narażać produkt na uderzenia i nie upuszczać go.

Firma Somfy niniejszym oświadcza, że ten produkt jest zgodny z istotnymi wymaganiami i innymi odpowiednimi postanowieniami dyrektyw Unii Europejskiej dotyczącymi Europy. Deklaracja zgodności jest dostępna pod adresem internetowym www.somfy.com/ce.

CS 1 Instalace

6K VAUJOZ DOUHFHL HUS 76 IMNRP SDMFIUQ VH BHP LGJ VR, ÈP LP RAVUJ 6 RP I 9 CHER, 9

1.1. Kompatibilní vysílače (12 max.): Shutter-in-wall receiver RTS je kompatibilní se všemi vysílači Somfy RTS. Prohlédněte si odpovídající návod.

1.2. Doporučení pro instalaci:

- Přijímač 6K VAUJOZ DOUHFHL HUS 76 P M EÈW P tWin v krabici pod omítkou, v rozvaděčové skříni nebo ve venkovním prostředí ve vodotěsné krabici. Instalaci, odzkoušení a uvedení do provozu smí provádět pouze osoba odborně způsobilá. InstalOPHP M EÈWSR HGHCD SRGBHP MVQB SDMQBFK Stedpisů! Všechna pří RCQ HGHCD P M EÈWSR GRE P RQW HEH CDSèti zkontrolovat, zda vyhovují nařízení a zabezpečena proti jeho nechtěnému zapnutí! Správná funkce zařízení je zaručena pouze tehdy, pokud byla instalace a P RQW SUR HGHCD RCERUQE, přívod proudu je dostatečně dimenzován a zařízení je pravidelně GUR I QR
- Nikdy nezapojujte více přijímačů RTS na jeden motor.

1.3. Zapojení:

- **Upozornění:** RGU MI DSRWQ 1 GR pkR I R RGÈe. Před zákrokem odpojte napájení ze sítě. Napětí sítě musí odpovídat napětí uvedenému na etiketě motoru: 240V~50/60 Hz nebo 120V~ 3 RIGVADOFLCHP I EèW RJNR QFH mechanicky namáhána.
- 1 DWS GJ VR pkR R ÚG QJ VH V t SDRWSR HMGHCD DO IR è VSCDÒ se vzájemnou blokací proti sepnutí obou směrů naráz (pouze jeden spínač, s aretací nebo impulsní). Pokud není k přijímač RTS přSRWQ GÒè VSCDÒ, propojte CD MP è RG DL ROMIMS SUAUHI GR RP GRAN VSredmety nebo osobami.
- RGU WI DSRWQ HVP éru ▲ a ▼ DO IR pkR VSCDÒe.
- Při zapojování a rozpojování vám doporuč MP HSR VQ WARNHWNQ W V QBPK ÷FK W svorkovnice.

1.4. Kontrola zapojení přepínače:

- Pokud se po stisknutí tlačítka přepínače roleta pohybuje dolů, přehoďte hnědé DèHUQè GJ VP RAVU

1.5. Nastavení koncových poloh:

- URCDVQ HQ NRCFR èFK SRBK SRWS NM SRGBIQ RG Příslušného motoru.

2 Programování přijímače

Před započetím přihlašování vysílačů nainstalujte přijímač RTS dle bodu 1.2.

2.1. Přiřazení dalšího/vymazání stávajícího ovládače RTS do/z paměti (nebo čidla) :
(Postup naučení nebo vymazání ovládač HMW WNQB

1. Stiskněte a PRLGJ W WDBtlačítko **PROG** přijímače, roleta udělá pohyb tam a zpět.
2. Krátce stiskněte tlačítko **PROG** nového vysílače (nebo čidla), roleta udělá pohyb tam a zpět.

2.2. Nastavení nebo změna mezipolohy: my 1 (dostupné z dolní polohy) a my 2 (dostupné z horní polohy):

1. UmístěWMP RAVUGR NJDQ SRBK GRQD SUR GR HQ GR SDP éti my 1 DKRUQJ SUR GR HQ GR SDP éti my 2.
2. Na 3 sekundy stiskněte zároveň tlačítka: ▲ a (pro my 1) nebo na ▼ a (pro my 2) vysílače. Jakmile VHUR MW GRMWQH CD SR DGR DQR SRBK WANNQBte W. V případě potřeby polohu upravte pomocí tlačítek ▲ a ▼.
3. Na 5 sekund stiskněte tlačítko SUR GR HQ SRBK GRSDP éti, motor provede pohyb tam a zpět.

- Pro vyvolání mezipoloh, umístěte motor do krajní polohy, spodní pro my 1 nebo horní pro my 2 a poté stiskněte (< 1 s) tlačítko na rádiového ovládání. Motor dojede do mezipolohy.

2.3. Funkce sluneční automatiky: ŘidWM VH SUR MP SRN QJ RG INSR DWSR DWKR VOCHÉního čidla.

2.4. Vymazání všech ovládačů z paměti přijímače:

- Stiskněte tlačítko **PROG** přijímače minimálně na 7 sekund, roleta provede pohyb tam a zpět a po chvíli SUR HGHCD RG WQ WNQB SRK E

3 0 R RVWUGU VR pkR R QGI t (spínač s aretací / impulsní)

- U WB WNUDW CH V WDBtlačítka Nahoru nebo Dolů RDWDQ SRK E UR WDQ GRNRCFR èFK SRBK
- PRLGR KpP WNW CHHP CH V WDBtlačítka Nahoru nebo Dolů se bude roleta pohybovat pouze po dobu stisku tlačítka. 2 SDNR DQ WNW pkR WDBtlačítka pohyb rolety zastaví.

4 Technické údaje

- 9 èWS P RAVU P D Sí 240V nebo 3,4A max. při 120V.
- Funkce omezena na jeden motor.
- Rádio: 433,42 MHz
- Rozměry (mm) : 19 x 41 x 45
- Teplota skladování: -30°C +70°C
- 7HSRMQSR MI
- Evropská konformita: CE
- DAVRLHWNDW WH LRQKRSURWedi: Izolace Kat III a znečištění Kat II
- 2 FKUDQJ HCH Slipadé GRQJ HQ SRN QJ SUR SR MI
- 3 R HSUR SR MI IQMUHFK RFKUDQJ SURASH QIP VWesům o průměru I P Q GQ VUFNOMW HVBemě odpadu.
- D D P I QI èWNDSR MI P HW.
- 9 èWNRHMFUWè DQ UD DSG

CS. Společnost 6 RP I WP VR SURKDW WH LRQ KRSURWedi, že je shodě WH I NDQGIP L SR DQD N D SUWDQ GRQ VUSR MI DQ VRQR HQD PřVOèSGIP L WRQR HQP L VP érnice. Prohlášení o shodě naleznete na www.somfy.com/ce.

EL 1 Εγκατάσταση

Ο Shutter in-wall receiver RTS είναι συμβατός με όλα τα ενσύρματα μοτέρ της Somfy (I<3 A-240V ή I<3,4 A-120V).

1.1. Συμβατοί πομποί (12 μεγ.): Ο Shutter-in-wall receiver RTS είναι συμβατός με όλους τους πομπούς Somfy RTS. Δείτε τις αντίστοιχες οδηγίες χρήσης.

1.2. Συμβουλές εγκατάστασης:

- Εξοπλισμός προς ενσωμάτωση, εγκατάσταση σε κιβώτιο ενσωμάτωσης ή διακλάδωσης. Η εγκατάσταση αυτού του προϊόντος Somfy πρέπει να γίνεται από επαγγελματία, ειδικό στην οικιακή μηχανοκίνηση και τον αυτοματισμό, στον οποίο απευθύνονται οι παρούσες οδηγίες χρήσης. Εξάλλου, ο εγκαταστάτης θα πρέπει να συμμορφώνεται με τους ισχύοντες κανονισμούς και τη νομοθεσία της χώρας εγκατάστασης και να ενημερώνει τους πελάτες του σχετικά με τις συνθήκες χρήσης.
- Πότε μη συνδέετε πολλαπλούς δέκτη σε ένα μοτέρ.

1.3. Καλωδίωση:

- **Προειδοποίηση:** Προσοχή στην καλωδίωση του Ουδέτερου / Φάσης. Διακόψτε την παροχή ρεύματος πριν από κάθε παρέμβαση. Η τάση δικτύου πρέπει να συμβαδίζει με την τάση που υποδεικνύεται στην ετικέτα του μοτέρ: 240V~50/60 Hz ή 120V~60 Hz. Μετά την εγκατάσταση δεν θα πρέπει να ασκείται καμία έλξη στα τερματικά.
- Στην είσοδο του ενσύρματου χειριστηρίου να συνδέετε μόνο ηλεκτρικές συσκευές που προορίζονται για χειρισμό του μοτέρ του ρολού (μόνο με διακόπτη σταθερού ή στιγμιαίου πατήματος εντολής). Εάν δεν έχει συνδεθεί ενσύρματος διακόπτης στο δέκτη, συνδέστε τα καλώδια 6, 7 και 8 με συνδετική ταινία άπωης φαίνεται στο σχήμα 1.3. Τοποθετήστε μονωτική πλακέτα στην πρόσοψη.
- Προσοχή στην καλωδίωση της κατεύθυνσης ▲ και ▼ ώστε να συμφωνεί με τις κατευθύνσεις του ενσύρματου διακόπτη.
- Σας συστήνουμε να χρησιμοποιείτε ένα εργαλείο για να ασκήσετε πίεση στους σφιγκτήρες εισαγωγής του ακροδέκτη κατά την καλωδίωση και την αποσυναγωμολόγηση.

1.4. Έλεγχος καλωδίωσης αναστροφέα:

- Εάν πιέζοντας το πλήκτρο ▲ του διακόπτη το ρολό κατεβαίνει, θα πρέπει να αντιστρέψετε το καφέ με το μαύρο καλώδιο του μοτέρ.

1.5. Ρύθμιση τέλους διαδρομής:

- Εάν είναι απαραίτητο να ρυθμίσετε τα τερματικά, αυτό θα πρέπει να γίνει με τη βοήθεια του ενσύρματου διακόπτη, πριν από τον προγραμματισμό του πομπού. (Δείτε τις οδηγίες χρήσης του αντίστοιχου μοτέρ).

2 Προγραμματισμός δέκτη

Το προϊόν πρέπει να έχει τοποθετηθεί στην τελική του θέση πριν τροφοδοτηθεί και γίνει οποιαδήποτε παρέμβαση.

2.1. Πρόσθεση / Αφαίρεση σημείων ελέγχου ή αισθητήρων:
(Η διαδικασία για την προσθήκη ή διαγραφή ενός σημείου ελέγχου είναι η ίδια)

1. Πιέστε παρατεταμένα το πλήκτρο **PROG** του δέκτη, έως ότου το ρολό να κάνει μια σύντομη κίνηση πάνω και κάτω.
2. Πιέστε στιγμιαία το πλήκτρο **PROG** του καινούργιου πομπού (ή αισθητήρα). Το ρολό θα κάνει μια σύντομη κίνηση πάνω και κάτω.

2.2. Ρύθμιση ή αλλαγή της ενδιάμεσης θέσης: my 1 (πρόσβαση από την χαμηλότερη θέση) και my 2 (πρόσβαση από την υψηλότερη θέση):

1. Τοποθέτηση μοτέρ στο τέλος της διαδρομής του: κάτω για την αποθήκευση της my 1 ή επάνω για την αποθήκευση της my 2.
2. Πιέστε ταυτόχρονα, για 3 δευτερόλεπτα, τα πλήκτρα: ▲ και (για my 1) ή ▼ και (για my 2 του πομπού. Όταν το ρολό φτάσει στην επιθυμητή θέση, πιέστε . Εάν είναι απαραίτητο, ρυθμίστε τη θέση με τα πλήκτρα ▲ και ▼.
3. Πιέστε το πλήκτρο για 5 δευτερόλεπτα για να αποθηκεύσετε τη θέση, το μοτέρ εκτελεί μία κίνηση πάνω και μία κάτω.

- Για να πάει το ρολό στην ενδιάμεση θέση, τοποθετήστε το μοτέρ στο τέλος της διαδρομής του, κάτω για my 1 ή επάνω για my 2, και στη συνέχεια πιέστε το πλήκτρο (< 1δ) στο τηλεχειριστηρίου. Το μοτέρ μετακινείται στην ενδιάμεση θέση.

2.3. Λειτουργία ηλίου: Παρακαλείσθε να ανανέρετε στις αντίστοιχες οδηγίες του αισθητήρα ηλίου.

2.4. Μηδενισμός όλων των πομπών και αισθητήρων απο τον χωνευτό δέκτη ρολών:

- Πιέστε το πλήκτρο **PROG** του δέκτη για περισσότερα από 7 δευτερόλεπτα, το ρολό πραγματοποιεί μια κίνηση πάνω - κάτω και στη συνέχεια μία δεύτερη μετά από λίγα δευτερόλεπτα.

3 Λειτουργία καλωδιακού χειριστηρίου (σταθερό / στιγμιαίο)

- Για πάτημα εντολής ανόδου ή καθόδου <0.5 δευτ.,το ρολό θα ανέβει έως το τερματικό του όριο.
- Για πάτημα εντολής ανόδου ή καθόδου >0.5 δευτ.,το ρολό θα ανεβάνει για όσο μένει πατημένος ο διακόπτης.
- Μια επαναλαμβανόμενη εντολή του ίδιου πλήκτρου προκαλεί σταμάτημα στο ρολό.

4 Χαρακτηριστικά

- Έξοδος μοτέρ: 3A μεγ. στα 240V ή 3,4A μεγ. στα 120V.
- Η λειτουργία περιορίζεται σε ένα μοτέρ.
- Συχνότητα: 433,42 MHz
- Διαστάσεις (mm) : 19 x 41 x 45
- Θερμοκρασία αποθήκευσης: -30°C +70°C
- Θερμοκρασία χρήσης: -20°C +55°C
- Ευρωπαϊκή συμμόρφωση: CE
- Κατηγορία που αφορά στο περιβάλλον: Μόνωση Κατ III και ρύπανση Κατ II
- Δείκτης προστασίας από ήλιο: IP20 με την επιφύλαξη συμμόρφωσης με τις οδηγίες εγκατάστασης. Εσωτερική χρήση μόνο (προστασία από στερεά σώματα διαμέτρου > 12 mm, καμία προστασία από τα υγρά).
- Φροντίστε για την ανακύκλωση των απορριμμάτων μέσω του τοπικού συστήματος συλλογής.
- Μέγιστο ωφέλιμο χρήσης: 2000 μέτρα.
- Προϊόν ευαίσθητο στα χτυπήματα και τις πτώσεις.

Με το παρόν έγγραφο, η Somfy δηλώνει ότι η συσκευή, συμμορφώνεται με τις ουσιώδεις απαιτήσεις και τις λοιπές διατάξεις που σχετίζονται με τις ευρωπαϊκές οδηγίες που ισχύουν για την Ευρώπη. Μια δήλωση συμμόρφωσης διατίθεται στην ιστοσελίδα www.somfy.com/ce.