COMFORT 104

CREMONESI COMFORT RIDOTTA

Cremonesi | Cremone bolts | Cremones | Cremonas

Cassa e manico in alluminio pressofuso; cremagliere, pignone e copricassa in zama zincata; guida e rondella di frizionamento in delrin; viti in acciaio zincato; viti di bloccaggio della cremonese su profilo in acciaio inox.

Case and handle in die-cast aluminum; rack, pinion and cover in galvanized zamak; Delrin guide and friction washer; galvanized steel screws; screws for locking cremone bolts on profile in stainless steel.

Caisse et poignée en aluminium moulé sous pression; crémaillères, pignon et couvre-caisse en zamak ingué; guide et rondelle de friction en delrin; vis en acier zingué; vis de blocage de la crémone sur profile en acier inox.

Caja y mango de aluminio fundido a presión; cremalleras, piñón y cobertura de caja de zamac galvanizado; guía y arandela de fricción de delrin; tornillos de acero galvanizado; tornillos de bloqueo de la cremona sobre perfil de acero inox.

ART.	6005			
Imballo | Package | Conditionnement | Embalaje	20 | 5 Pz			
Finiture disponibili | Available finishes Finitions disponibles | Acabados disponibles	1	2	3	4

* Le confezioni delle cremonesi e delle martelline sono da 20 pezzi, ad esclusione delle versioni in finiture speciali e vintage "OLD" che sono da 5 pezzi.
* Cremone bolts and handles come in packages of 20, except for versions in special and "OLD" vintage finishes that are in packages of 5.

LAVORAZIONI
MACHINING

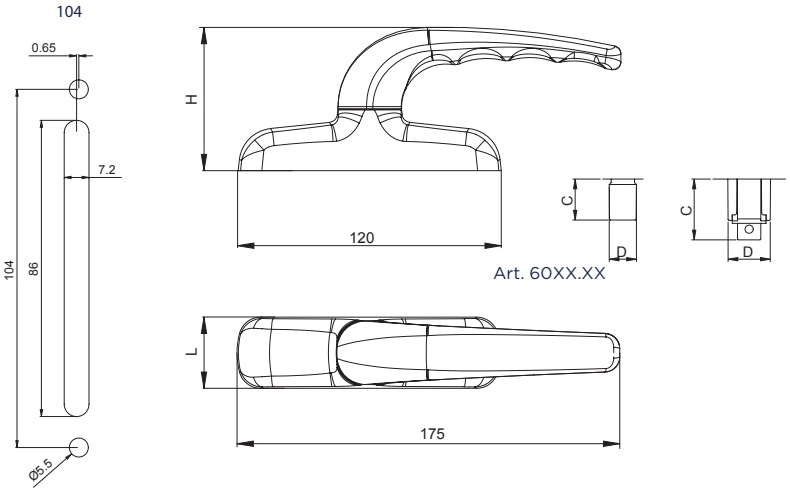
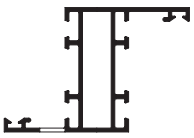
	DESCRIZIONE DESCRIPTION	ART.	TIPO DI CURSORE TYPE OF SLIDER	L	H	C	D	CORSA STROKE	LAVORAZIONE MACHINING
	"COMFORT 104" Cremonese con interasse 84,5 - 104 mm "COMFORT 104" Cremone bolt with inter-axe 84,5 - 104 mm	6005		32.5	65.5	21	14	17	84.5 - 104