Cerniera da 155°

Webcode – inserite o cliccate nel Configuratore prodotti: DQDHEM

Progettazione

Quote delle cerniere e calcolo delle fughe nella predisposizione di fabbrica (distanza piastrina di premontaggio = 0 o 9 mm)

Protrusione dell'anta con apertura a 90°

Battuta con sormonto Protrusione 0

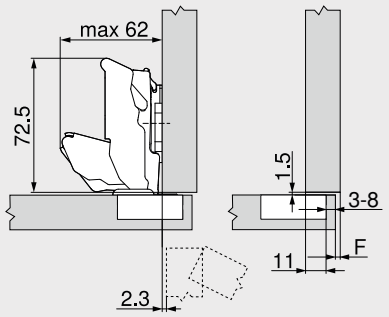

F Fuga

Battuta mediana

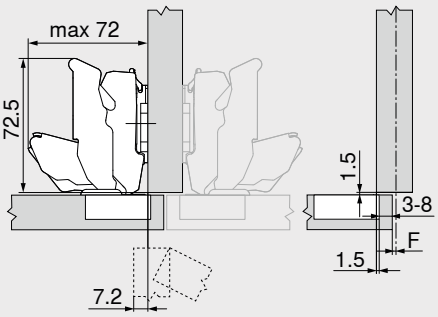

Battuta interna

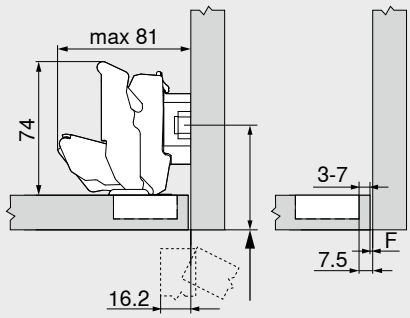

Arretrare la posizione di fissaggio della piastrina di premontaggio dello spessore del frontale FD + 1.5 mm

Distanza foratura fondello TB

MD	Battuta frontale FA (mm) 5	6	7	8	9	10	11	12	13	14	15	16	17	18	19
0										3	4	5	6	7	8
3							3	4	5	6	7	8			
6				3	4	5	6	7	8						
9	3	4	5	6	7	8									

MD Distanza piastrina di premontaggio (mm)

MD	Battuta frontale FA (mm) –4.5	–3.5	–2.5	–1.5	–0.5	0.5	1.5	2.5	3.5	4.5	5.5	6.5	7.5	8.5	9.5
0										3	4	5	6	7	8
3							3	4	5	6	7	8			
6				3	4	5	6	7	8						
9	3	4	5	6	7	8									

MD Distanza piastrina di premontaggio (mm)

MD	Battuta frontale FA (mm) –4.5	–3.5	–2.5	–1.5	–0.5
0					
3					
6					
9	3	4	5	6	7

MD Distanza piastrina di premontaggio (mm)

Fuga minima della fuga F per ante con raggio anta (R = 1 mm) nella predisposizione di fabbrica

Distanza foratura fondello TB (mm)	Spessore del frontale FD (mm) 20	21	22	23	24	25	26	27	28	29	30	31
3	0	0	0	0	0	0.5	0.5	1.0	2.0	2.0	3.0	4.5
4	0	0	0	0	0	0.5	1.0	2.0	2.0	2.5	4.0	
5	0	0	0	0	0	0.5	1.0	2.0	2.0	3.5		
6	0	0	0	0	0	1.0	1.5	2.0	3.0			
7	0	0	0	0	0	1.0	1.5	2.5				
8	0	0	0	0	0	1.0	1.5					

In presenza di una battuta con sormonto sulla parete si consiglia una prova di battuta

110° Limitatore angolo di apertura

92° Limitatore angolo di apertura

Regolazione

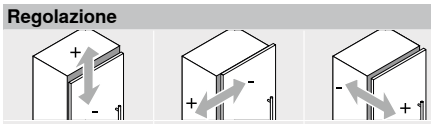

Max. ±3.0 mm Vedi piastrine di premontaggio	±2.0 mm	+3.0 mm –2.0 mm

Montaggio a vite

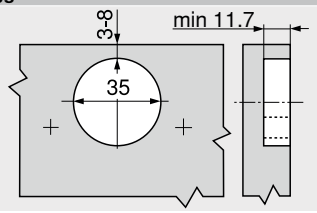

Montaggio INSERTA | a pressione

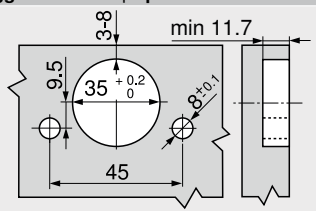

Quote fondello

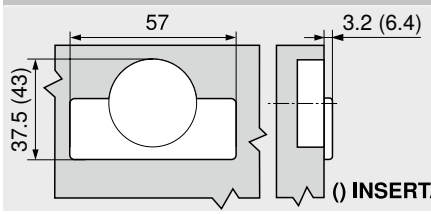

Consigli

Panoramica	73
Piastrine di premontaggio	150
Accessori – placchetta braccio cerniera	157
Accessori	159
TIP-ON per ante	190
Servizi Blum	602
Ulteriori informazioni tecn.	708

Montaggio, smontaggio e regolazione

Short-URL
www.blum.com/a210