Incontro a ribalta con viti a scomparsa

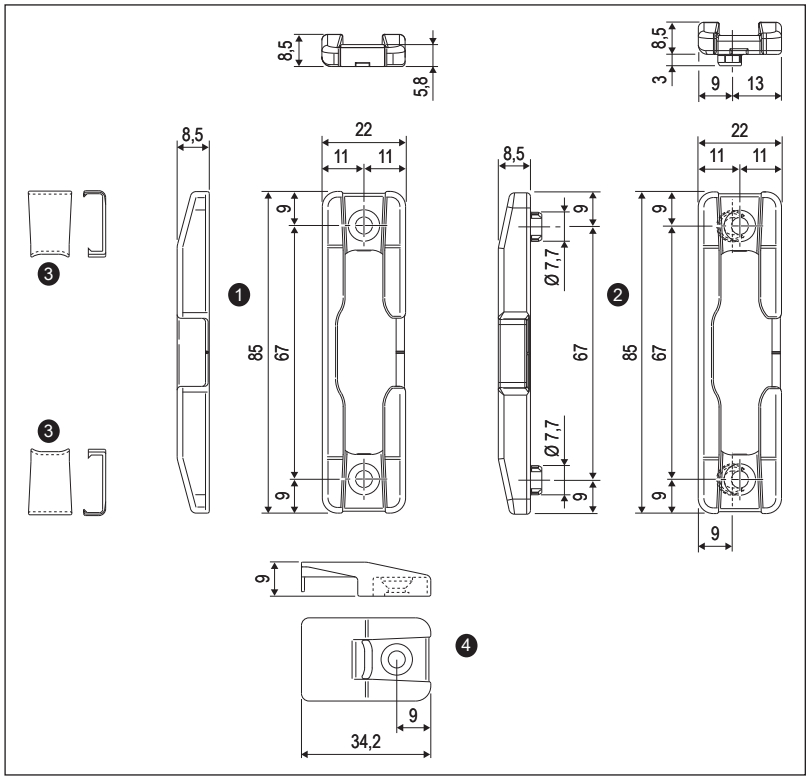

Aria 12 mm, interasse 13 mm, sede alloggiamento incontri 24 mm (sede 30 mm solo versione A52200.CR.70)

Apertura	Anta ribalta 1 e 2 ante
Corsa	18+18 mm
Materiale	Zama
Fissaggio	N° 2 viti da 3,5 a 4 mm di diametro

Descrizione

Incontro ambidestro con funzione di incontro ribalta.
Accessori disponibili:
❸ clips per la copertura delle viti;
❹ inserto di sollevamento.
Quest'ultimo è consigliato per l'anta primaria perchè fornisce un appoggio per la posizione di ribalta quando il DSS non lavora e per la seconda anta per evitare cedimenti quando, per mezzo del DSS, il peso della prima anta viene caricato sulla seconda.

Quando utilizzato con movimento angolare con nottolino magnetico, è possibile posizionare sotto l'incontro due reed a sigaretta (A39406.11.00 oppure A39406.21.00), i quali sono in grado di leggere la presenza del magnete pur se la base dell'incontro non è forata.

Posizionamento incontro ribalta e inserto di sollevamento

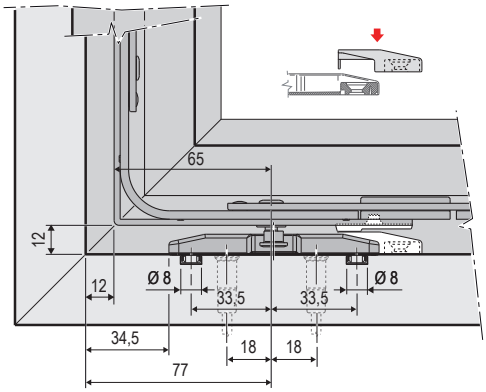

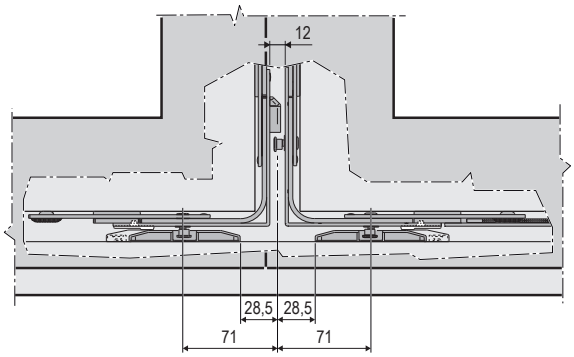

Con perni di posizionamento

Applicazione su serramento Interasse 13 Sede 24 mm

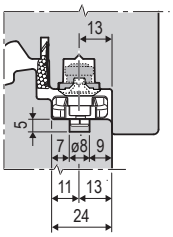

Applicazione su serramento Interasse 13 Sede 30 mm

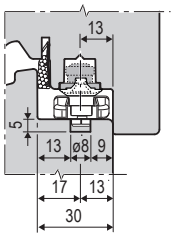

Senza perni di posizionamento

Applicazione su serramento Interasse 13 Sede 24 mm

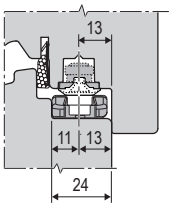

Installazione coperture

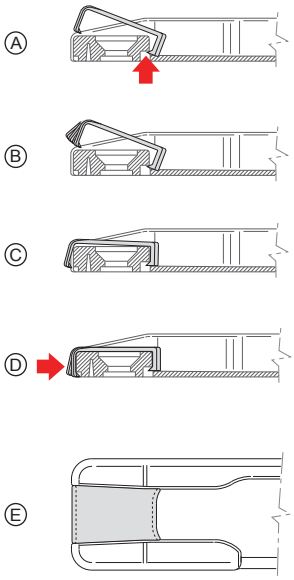

Specifiche d'ordine

Rif.	Articolo	Dimensioni mm	Descrizione
❶	A51400.CR.70	22x85x8,5	incontro ribalta
❷	A52200.CR.70	22x85x8,5	incontro ribalta con perni di posizionamento
❸	A52102.02.XX	-	coperture incontro ribalta
❹	A52103.01.XX	-	inserto di sollevamento

NB. *Riferirsi al listino in vigore per verificare la disponibiltà delle finiture.*