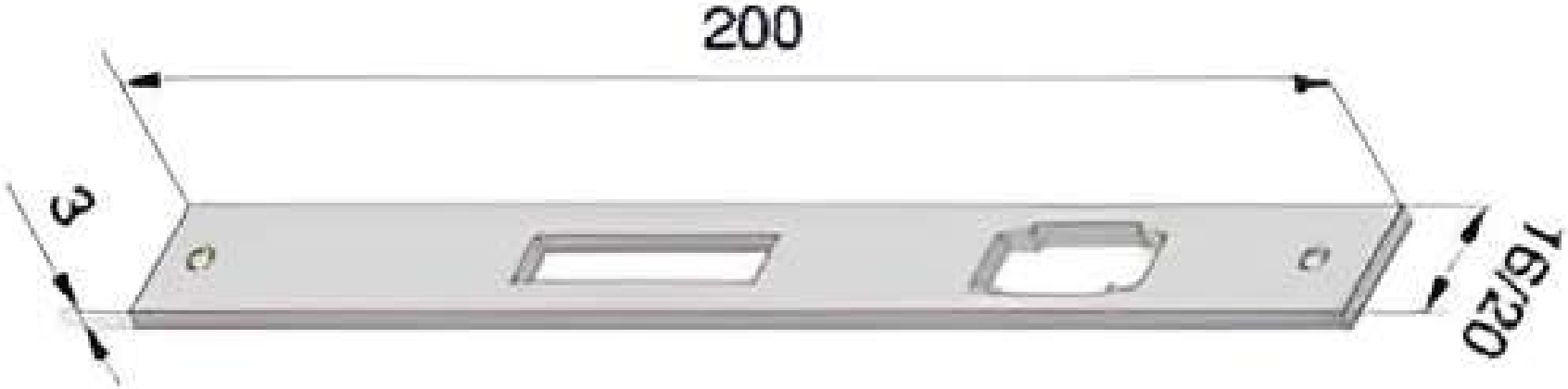
200
3
16/20

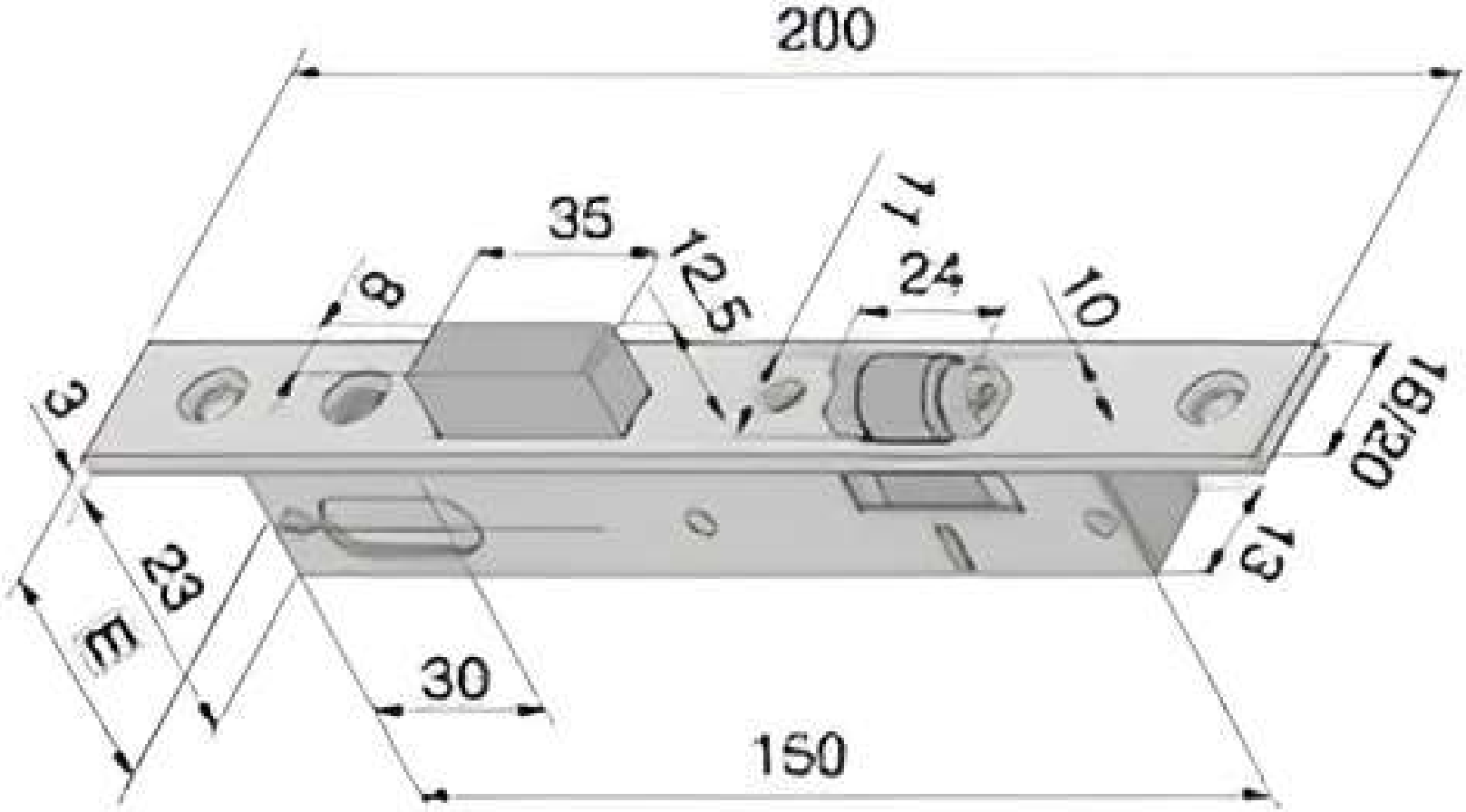
200
35
12,5
11
24
10
8
3
16/20
13
23
m
30
150