Supporto cerniera TESI AVANT - aria 4, interasse 8,5, battuta 15 mm

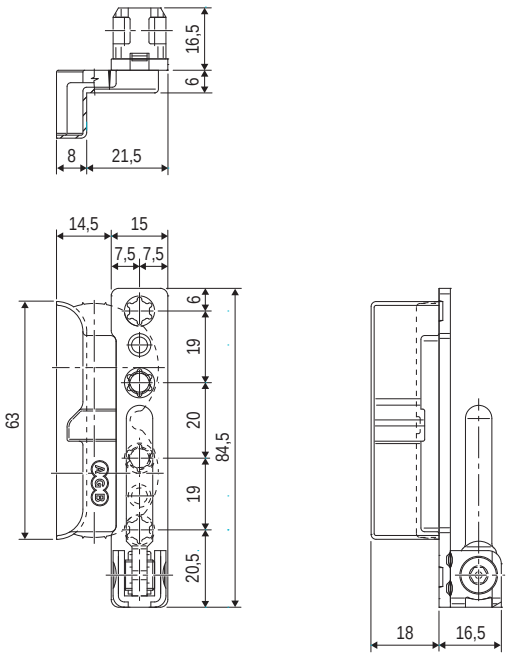

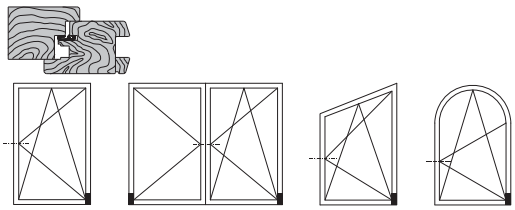

Descrizione

Maschio parte telaio dx e sx per foratura a doppio foro ø34 mm.

Utilizzo

Per serramenti in legno aria 4 mm, interasse 8,5, battuta 15 mm.
Deve essere impiegato:
- su finestre e porte-finestre rettangolari, trapezio, arco, una e due ante in abbinamento alle squadre angolari TESI AVANT.

La fresatura di alloggiamento della cerniera nel telaio viene realizzata interamente sul montante e per questo è possibile la realizzazione anche a telaio non assemblato.

Fissaggio

Viti da 4x40 mm e filetto idoneo al materiale impiegato per la costruzione dell'infisso.

Registrazione

Con chiave esagonale da 4 mm:
❶ registrazione orizzontale ±2 mm.

NB. *Per la foratura a telaio utilizzare la dima A52001.05.09 se si utilizza la squadra angolare per finestra + coppia tasselli A52001.08.04 o la dima A52001.06.09 se si utilizza la squadra angolare per porta finestra + coppia tasselli A52001.08.04.*

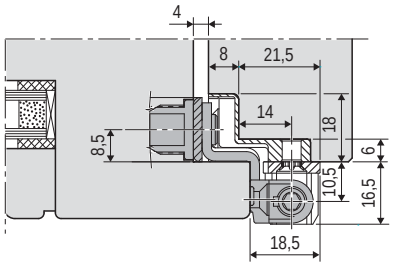

Foratura parte telaio

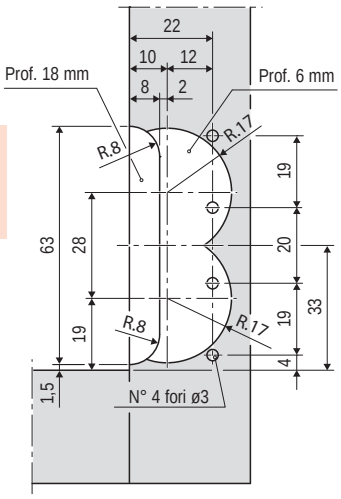

NB. *Forature per porta-finestra vedi "schema fresate Aria 4 mm".*

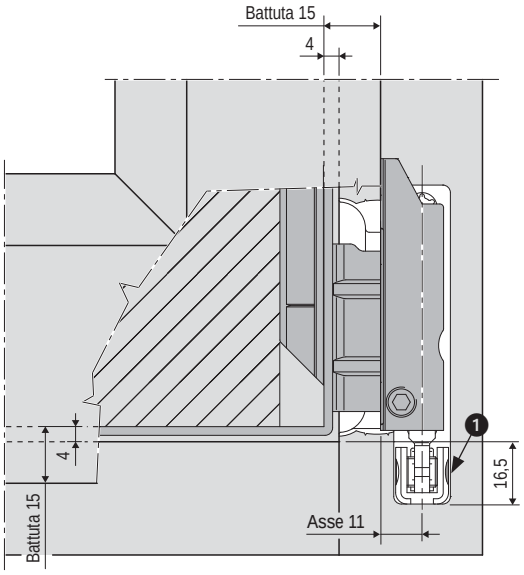

Specifiche d'ordine

Articolo	Aria	Battuta	Tipo
A50803.01.01	4	15	dx
A50803.01.02	4	15	sx

Supporto cerniera TESI AVANT - aria 4, interasse 13, battuta 18 mm

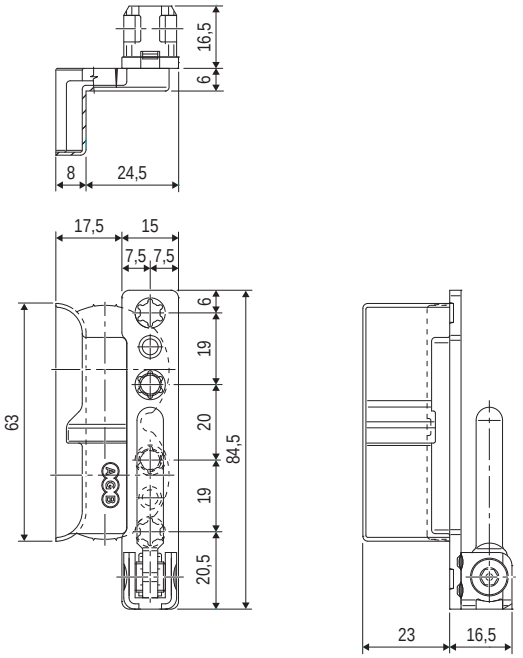

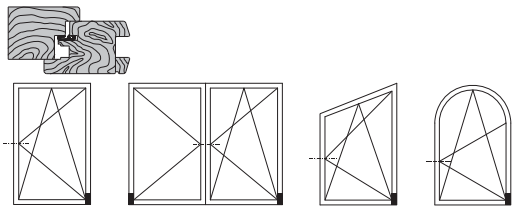

Descrizione

Maschio parte telaio dx e sx per foratura a doppio foro ø34 mm.

Utilizzo

Per serramenti in legno aria 4 mm, interasse 13, battuta 18 mm.
Deve essere impiegato:
- su finestre e porte-finestre rettangolari, trapezio, arco, una e due ante in abbinamento alle squadre angolari TESI AVANT.

La fresatura di alloggiamento della cerniera nel telaio viene realizzata interamente sul montante e per questo è possibile la realizzazione anche a telaio non assemblato.

Fissaggio

Viti da 4x40 mm e filetto idoneo al materiale impiegato per la costruzione dell'infisso.

Registrazione

Con chiave esagonale da 4 mm:

❶ registrazione orizzontale ±2 mm.

NB. *Per la foratura a telaio utilizzare la dima A52001.05.13 se si utilizza la squadra angolare per finestra + coppia tasselli A52001.08.06 o la dima A52001.06.13 se si utilizza la squadra angolare per porta finestra + coppia tasselli A52001.08.06.*

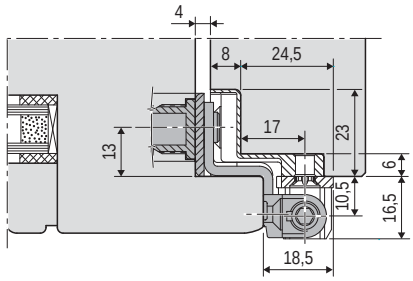

Foratura parte telaio

NB. *Forature per porta-finestra vedi "schema fresate Aria 4 mm".*

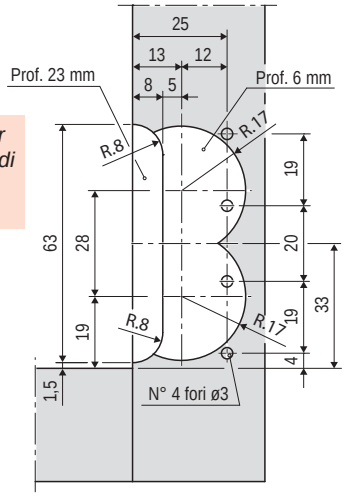

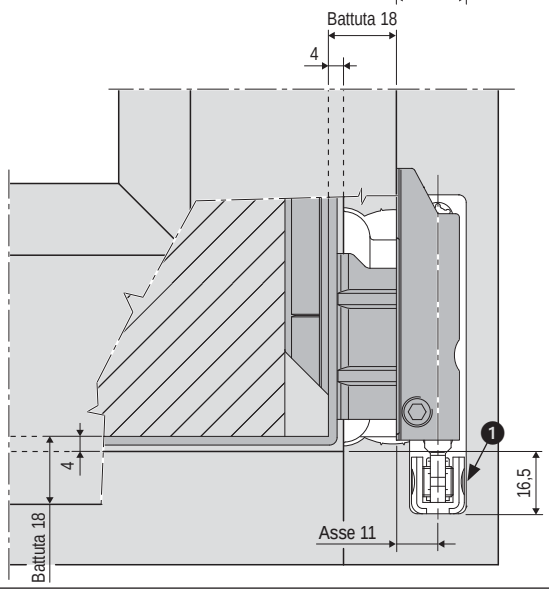

Specifiche d'ordine

Articolo	Aria	Battuta	Tipo
A50801.DC.01	4	18	dx
A50801.DC.02	4	18	sx