Piastra antieffrazione, piastra fissaggio maniglione

Articolo	Rif.	Descrizione	Materiale	Utilizzo	Fissaggio
Piastra antieffrazione	❶	Protegge la cassa serratura dall'effrazione.	Acciaio antitrapano	Per sicurezza antieffrazione se non si usa doppio maniglione.	Applicare su serratura
Piastra fissaggio maniglione	❷	Consente un fissaggio saldo del maniglione in assenza di conchiglia e di maniglione esterno.	Acciaio	Per fissare il maniglione interno se non si usa la vaschetta esterna. Posizionare la piastra nel lato interno della fresata della cassa serratura.	Su viti maniglione

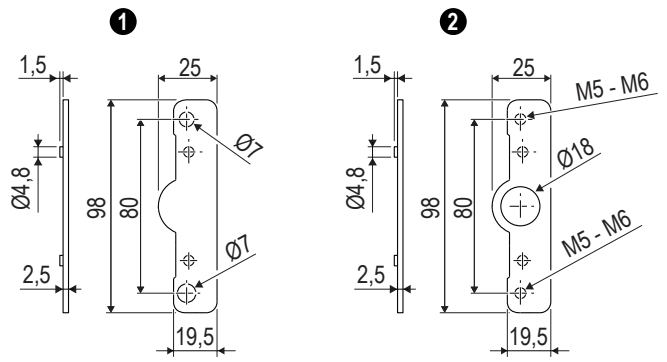

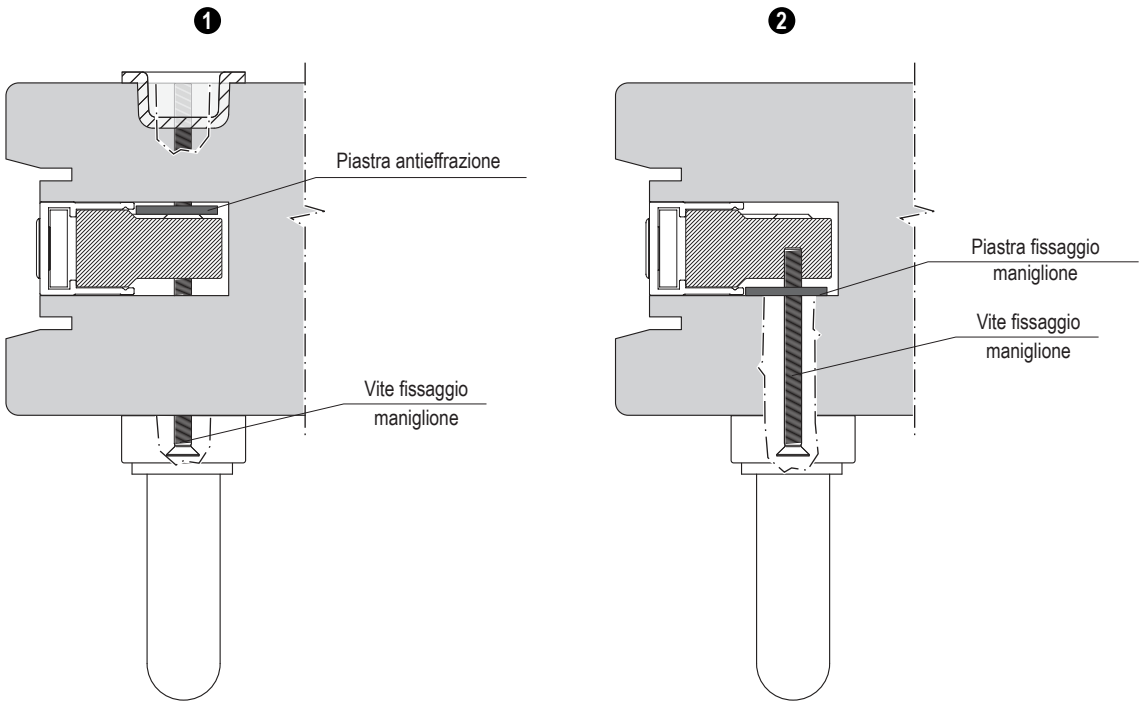

Rif.	Articolo	Codice articolo
❶	Piastra antieffrazione	G05004.00.00

Rif.	Articolo	Codice articolo	Particolare costruttivo
❷	Piastra fissaggio maniglione	G05371.M5.00	Filetto M5
		G05371.M6.00	Filetto M6