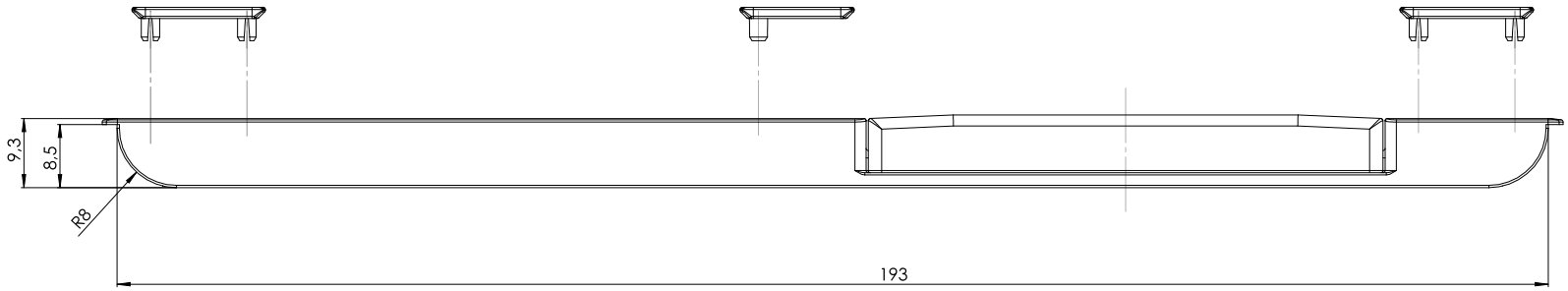

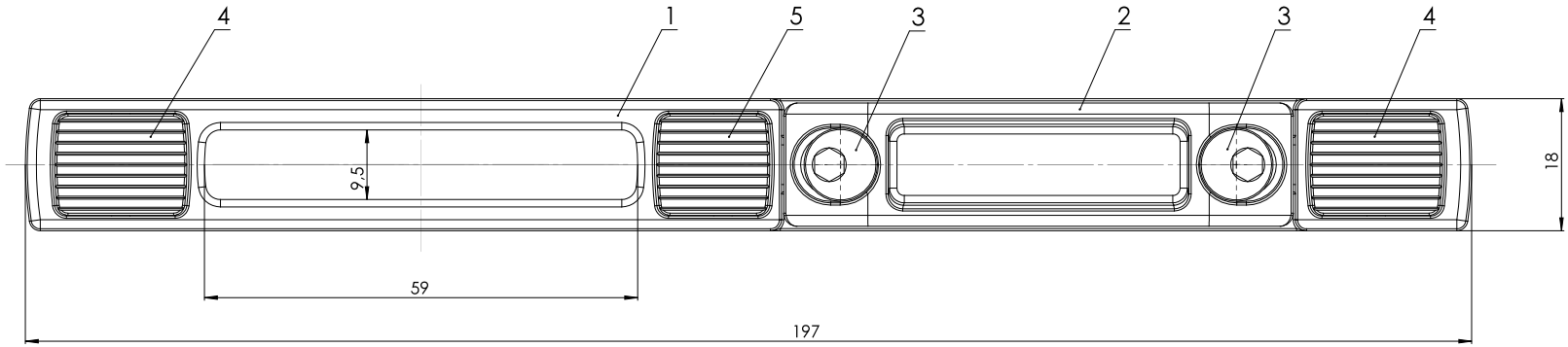

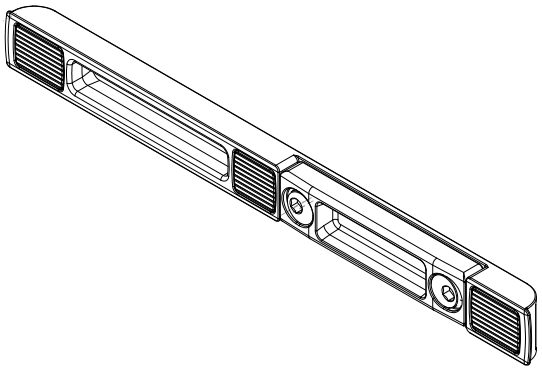

POS	STCK	BENENNUNG	MATERIAL	ZEICHN.NR	EDV-NR.
5	1	Abdeckkappe für	PP schwarz	6-14-874	
4	2	Abdeckkappe für	PP schwarz	6-12-784	
3	2	Exzenterstufendorn	QSt 36-3	6-30-612	
2	1	Fallenschließteil verstellb.	GD-ZnAl4Cu1 (Z410)	6-14-848	
1	1	Fa.- Rie.- Schließteil 18mm	GD-ZnAl4Cu1 (Z410)	6-14-847	

Artikel: Multisafe

Allgemeintoleranzen ISO 2768 - m

Maßstab: 2:1 | Gew.: 0.122 kg | Vol.: 18.86 cm³

Werkstoff:

	Datum	Name
Bearb.	01.02.2012	Wetzel
Entwickl.		
Freigabe	23.05.2012	Wetzel

Bezeichnung: Fa.- Rie.- Schließteil 18mm für Holz 4 und 11mm

Zeichnungs-Nr.: 5-58-896/2

Blatt 1 / 2 Bl.

In | Änderung | Datum | Name

Ers. für: | Ers. durch:

Diese Unterlagen sind und bleiben ausschließliches Eigentum der Carl Fuhr GmbH & Co.. Alle Rechte an dem Inhalt dieser Unterlagen stehen ausschließlich der Carl Fuhr GmbH & Co. zu. Die Weitergabe dieser Unterlagen an Dritte sowie deren Vervielfältigung oder Verwendung Eine Benutzung dieser Unterlagen ist nur auf Grund einer ausdrücklichen schriftlichen Gestattung seitens der Firma Carl Fuhr & Co. erlaubt. Zuwiderhandlungen werden zivil- und strafrechtlich verfolgt.