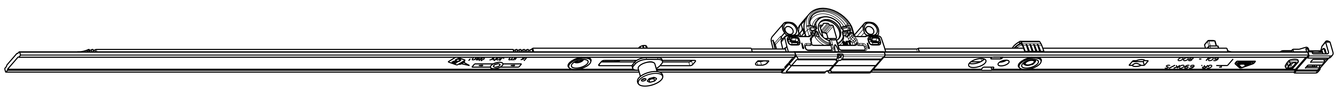

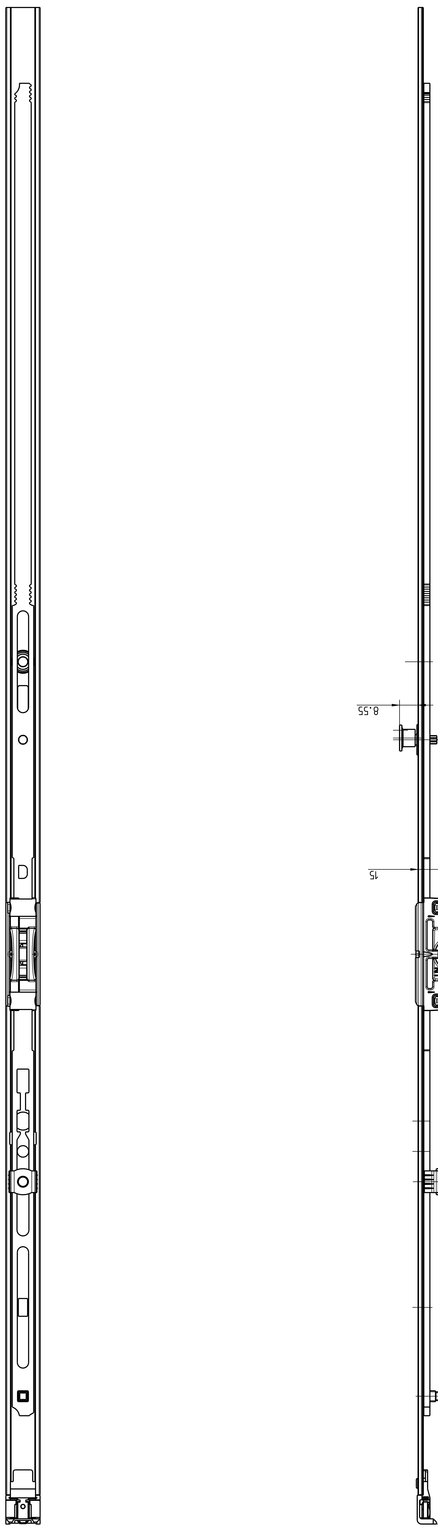

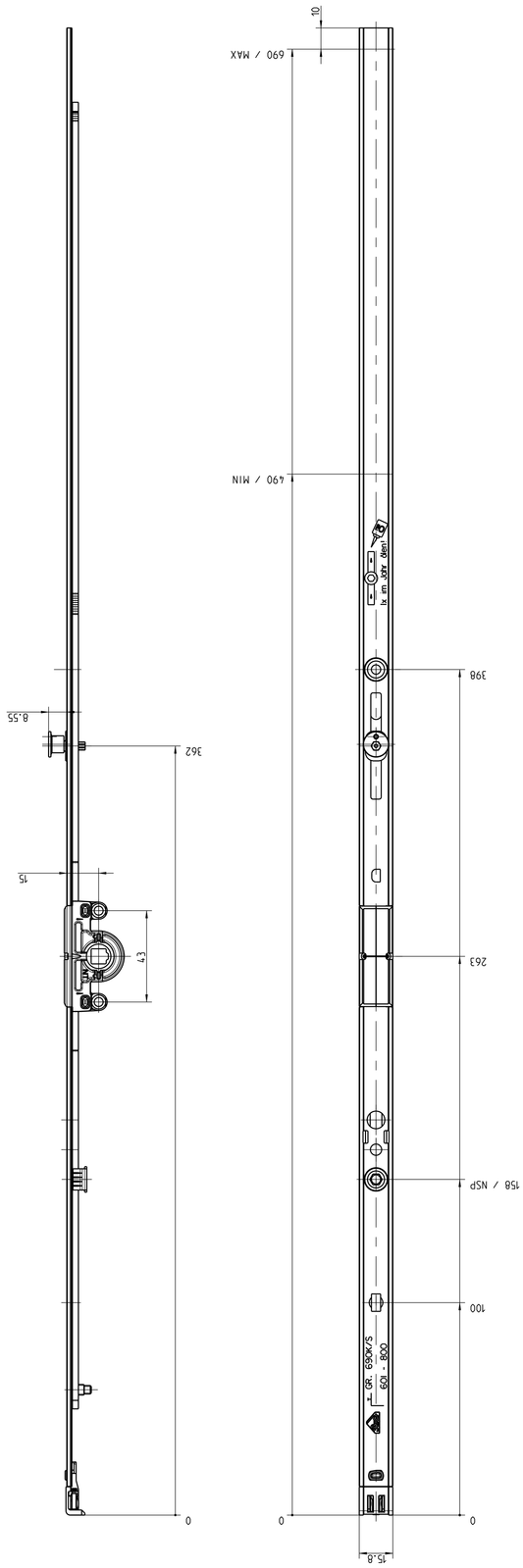

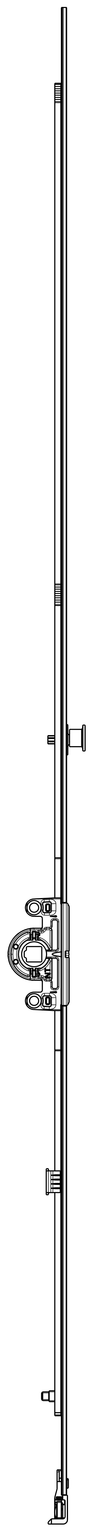

Gezeichnet/Dessiné/Disegnato | Tag. 10.12.2018 | Name
Maßstab/Echelle/Scala 1:1 | UK-G18 . Ks. 690/263 1V D15
Roto NT / AG
131 Eisenbahnstr. 60/62 . CH-9320 Arbon
Roto Frank AG | N150A03100.D
Blatt/Feuille/Foglio 1/1 | Index 01
Roto

© ISO 16016 WELTWEITGEWÄHRT VERVIELFÄLTIGUNG UND MITTEILUNG HIERIN INHALTS NICHT GESTATTET, SOWEIT NICHT AUSDRÜCKLICH ZUGESTANDEN. ZUM INTERNAHMENGEBRAUCH VERPFLICHTEN ZU SCHADENSERSATZ. ALLE RECHTE FÜR DEN FALL DER PATENTERTEILUNG ODER GEBRAUCHSMUSTER-EINTRAGUNG VORBEHALTEN.
THE REPRODUCTION, DISTRIBUTION AND UTILIZATION OF THIS DOCUMENT AS WELL AS THE COMMUNICATION OF ITS CONTENTS TO OTHERS WITHOUT EXPLICIT AUTHORIZATION IS PROHIBITED. OFFENDERS WILL BE HELD LIABLE FOR THE PAYMENT OF DAMAGES. ALL RIGHTS RESERVED IN THE EVENT OF THE GRANT OF A PATENT, UTILITY MODEL OR DESIGN.

11.01.2019

Freigabe