Gezeichnet/Drawn	Tr.-Nr./Item	Name	Format A
Maßstab/Scale 1:1	DK-GTR. 1090/513 1V DTS KSR Kippen seitenst. Bola NT / AK für Eckgarnitur 6205143 / 6180		
Roto Frank FTI GmbH	Blatt/Sheet 1/1	6205143_D Werkstoff/Material 6060143	Index 03

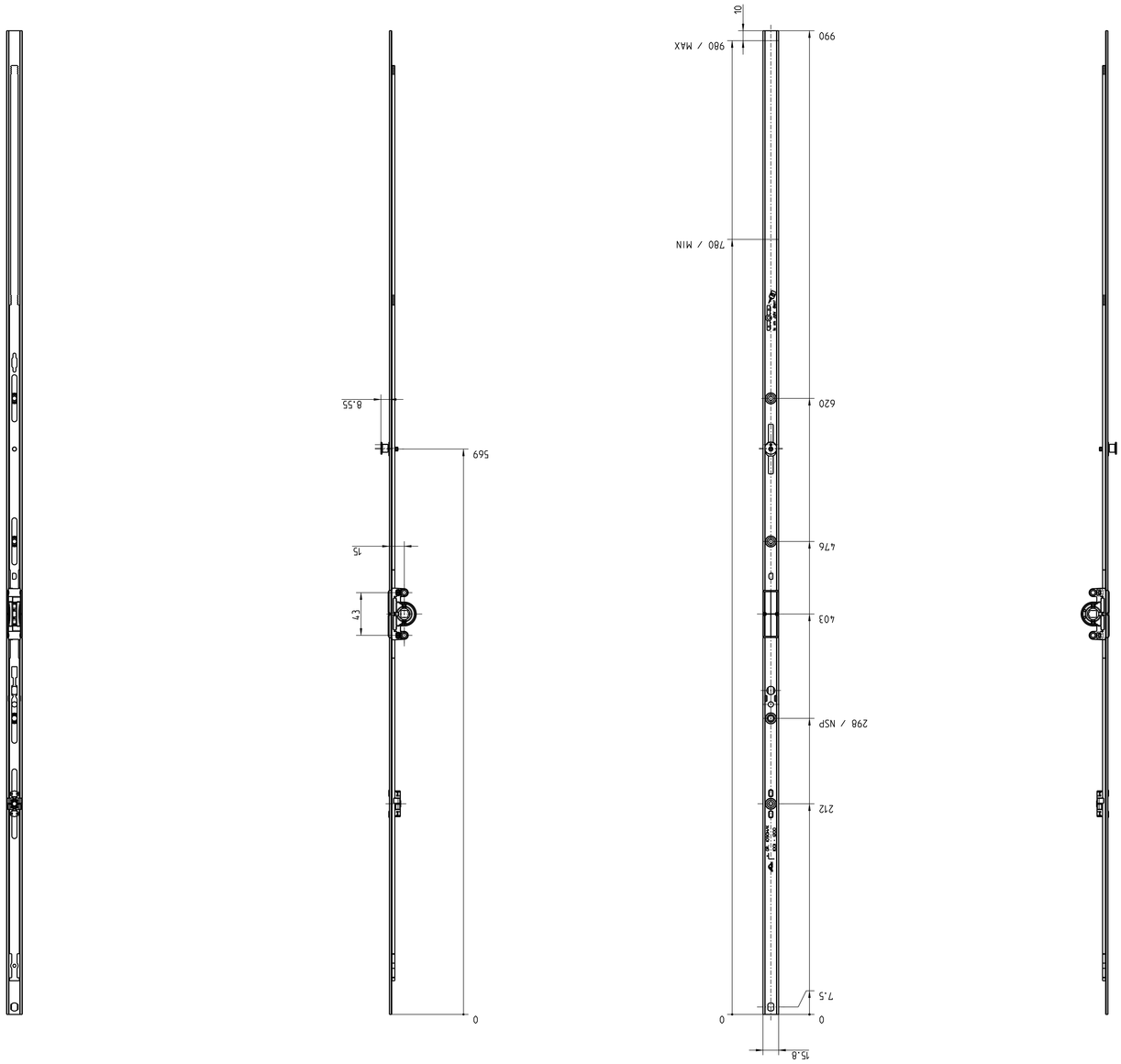

© ISO 16016: WEITERGABE SOWIE VERVIELFÄLTIGUNG DIESER UNTERLAGEN, VERWERTUNG UND MITTEILUNG HIERIN INHALTS IST NICHT GESTATTET, SOWEIT NICHT AUSDRÜCKLICH ZUGESTANDEN. ZUWIDERHANDLUNGEN VERPFLICHTEN ZU SCHADENERSATZ. ALLE RECHTE FÜR DEN FALL DER PATENTERTEILUNG ODER GEBRAUCHSMUSTER-EINTRAGUNG VORBEHALTEN.
THE REPRODUCTION, DISTRIBUTION AND UTILIZATION OF THIS DOCUMENT AS WELL AS THE COMMUNICATION OF ITS CONTENTS TO OTHERS WITHOUT EXPLICITO AUTHORIZATION IS PROHIBITED. OFFENDERS WILL BE HELD LIABLE FOR THE PAYMENT OF DAMAGES. ALL RIGHTS RESERVED IN THE EVENT OF THE GRANT OF A PATENT, UTILITY MODEL OR DESIGN.

09.04.2021

Freigabe