Grenzabmaße nach ISO 2768 - m							
Nennmaße	> 0,5 < 3	> 3 < 6	> 6 < 30	> 30 < 120	> 120 < 400	> 400 < 1000	> 1000 < 2000
Längen	± 0,1	± 0,1	± 0,2	± 0,3	± 0,5	± 0,8	± 1,2
Rad. Fase	± 0,2	± 0,5	± 1				

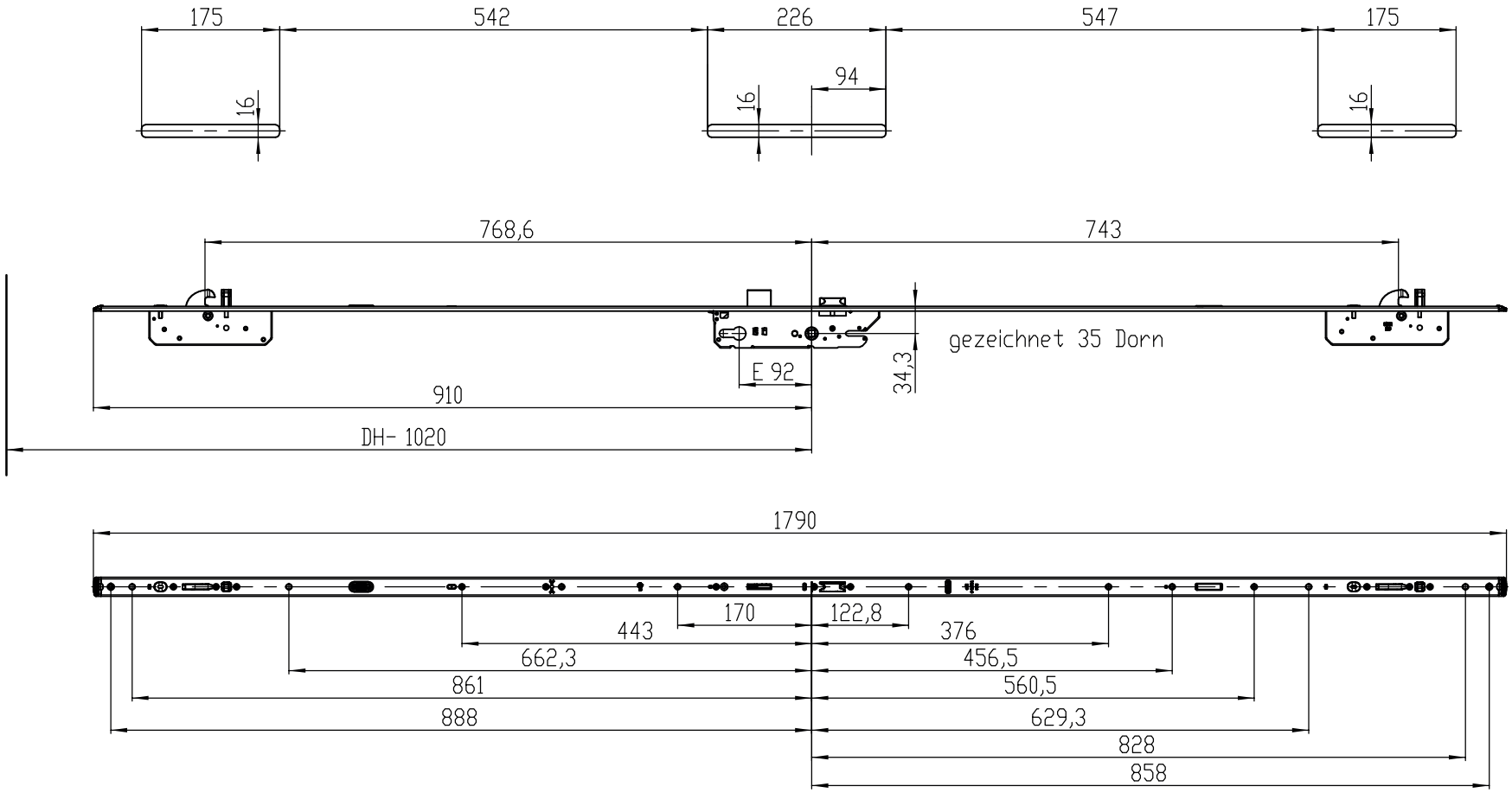

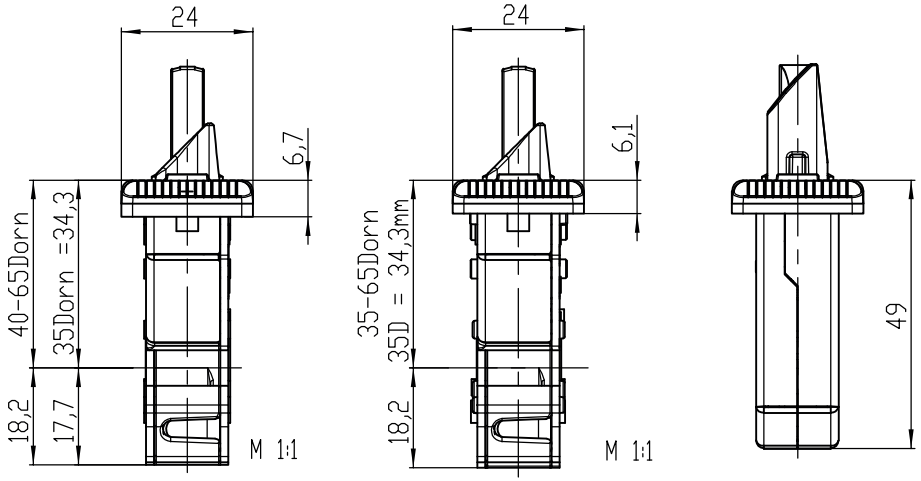

Art.-Nr.: VNF--2IP8SJ (U24x6,1-Stahl)
VNF--2IP8NJ (U24x6,1-Niro)

Art.-Nr.: ---------- (U24x6,7-Stahl)
VNF--2HP8NJ (U24x6,7-Niro)

ALU-Programm

Artikel: 835			Allgemeintoleranzen ISO 2768 - mK			Maßstab: 1:6	Gew.: 2.669 kg Vol.: 384.87 cm³
						Werkstoff:	
				Datum	Name	Bezeichnung:	
			Bearb.	08.01.18	das	Verschluss ab 35Dorn U24x6,1/U24x6,7x1790mm 2Typ10/Motor	
			Entwickl.				
			Freigabe	01.03.19	gba		
-		01.03.19	gba				
I	Änderung	Datum	Name			Ers. für:	Ers. durch:

FUHR

Diese Unterlagen sind und bleiben ausschließliches Eigentum der Carl Fuhr GmbH & Co.. Alle Rechte an dem Inhalt dieser Unterlagen stehen ausschließlich der Carl Fuhr GmbH & Co. zu. Die Weitergabe dieser Unterlagen und/oder des Inhaltes dieser Unterlagen an Dritte ist untersagt. Eine Benutzung dieser Unterlagen ist nur auf Grund einer ausdrücklichen schriftlichen Gestattung seitens der Firma Carl Fuhr & Co. erlaubt. Zuwiderhandlungen werden zivil- und strafrechtlich verfolgt.