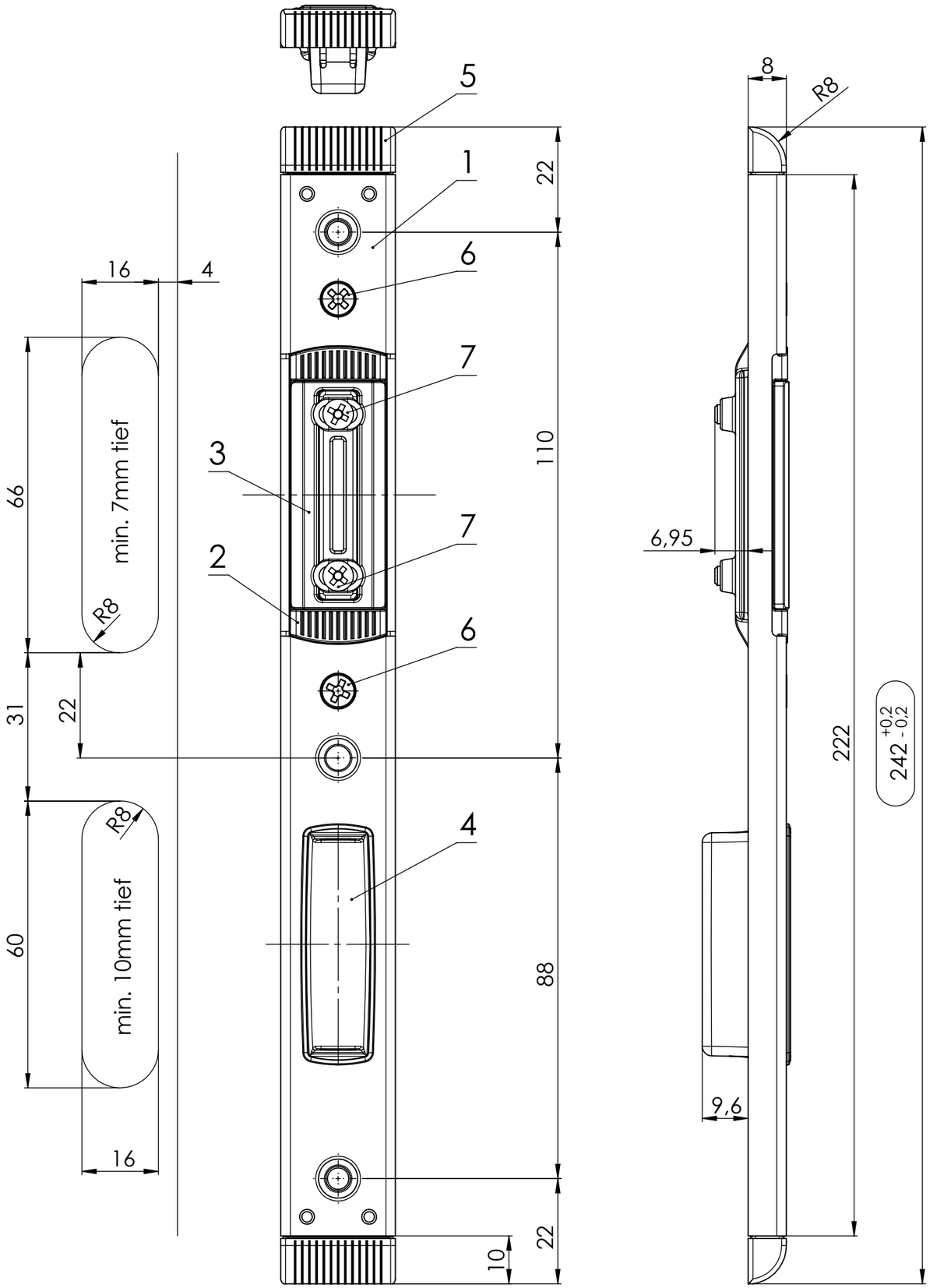

Einbaubeispiel
M 2:1

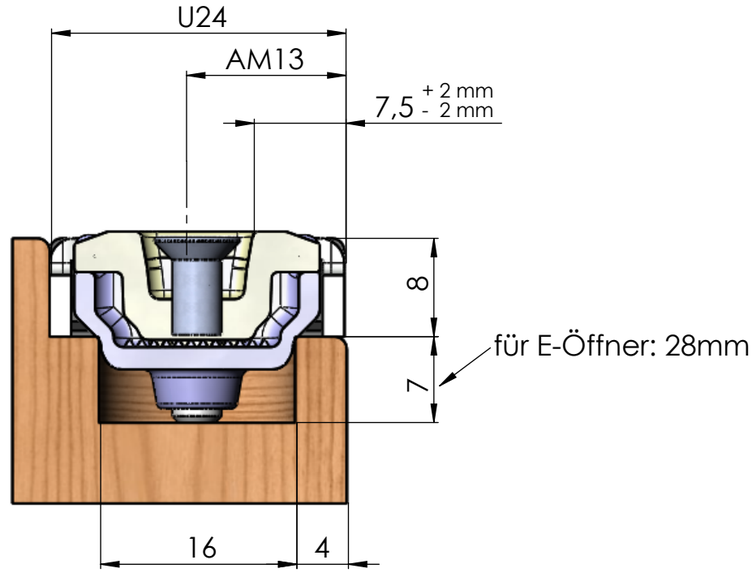

M 1:2

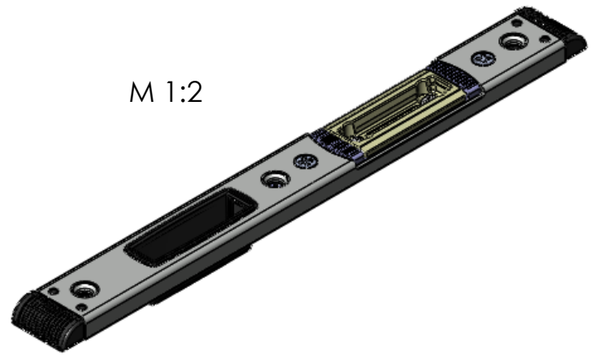

POS	STK	BENENNUNG	MATERIAL	ZEICHN.NR	EDV-NR.
7	2	Senkschraube M4x10	St	7-23-033S	
6	2	Senkschraube M4x8	St	7-00-075S	
5	2	Endkappe zur U-Schiene	PP schwarz	6-14-909	
4	1	Kunststofftopf zum Riegel	PP-GF20 schwarz	6-13-700n	
3	1	Fallenteil RechtsLinks	GD-ZnAl4Cu3 (Z430)	6-14-906	
2	1	Unterbau RechtsLinks	GD-ZnAl4Cu3 (Z430)	6-14-907	
1	1	U-Schiene U24x8	DC01A	5-25-975	

Artikel: MULTISAFE

Allgemeintoleranzen: ISO 2768 - m

Maßstab: 1:1 | Gew.: 0.151 kg | Vol.: 27.56 cm³

Werkstoff:

	Datum	Name
Bearb.	19.06.2012	Schlich
Entwickl.		
Freigabe	29.05.2013	Schlich

Bezeichnung: Fallen/Riegel-Schließteil U24x8 AM13

Zeichnungs-Nr.: 5-59-046/3

Blatt 1 / 2 Bl.

In	Änderung	Datum	Name
a	Blatt 2 hinzu	29.05.13	jsc

Ers. für: | Ers. durch:

FUHR

Grenzabmaße nach ISO 2768 - m

Nennmaße	> 0,5 < 3	> 3 < 6	> 6 < 30	> 30 < 120	> 120 < 400	> 400 < 1000	> 1000 < 2000
Längen	± 0,1	± 0,1	± 0,2	± 0,3	± 0,5	± 0,8	± 1,2
Rad. Fase	± 0,2	± 0,5	± 1				

Diese Unterlagen sind und bleiben ausschließliches Eigentum der Carl Fuhr Gmbh & Co.. Alle Rechte an dem Inhalt dieser Unterlagen stehen ausschließlich de Carl Fuhr Gmbh 6 Co. zu. Die Weitergabe dieser Unterlagen und/oder des Inhaltes dieser Unterlagen an Dritte ist untersagt. Eine Benutzung dieser Unterlagen ist nur auf grund einer ausdrücklichen schriftlichen Gestattung seitens der Firma Carl Fuhr & Co. erlaubt. Zuwiderhandlungen werden zivil- und strafrechtlich verfolgt.